Инструкция по сборке

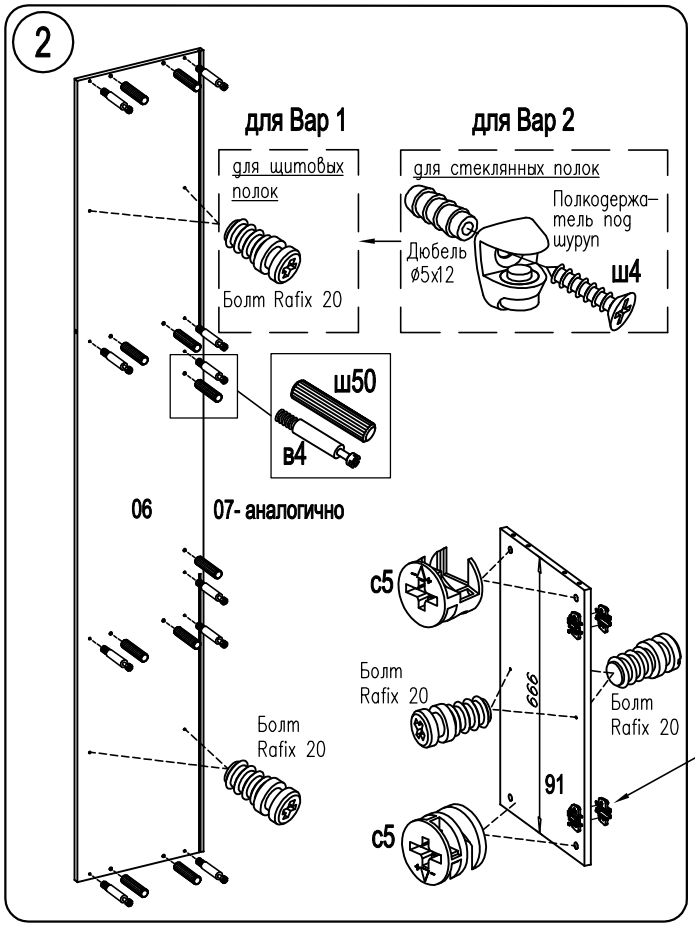

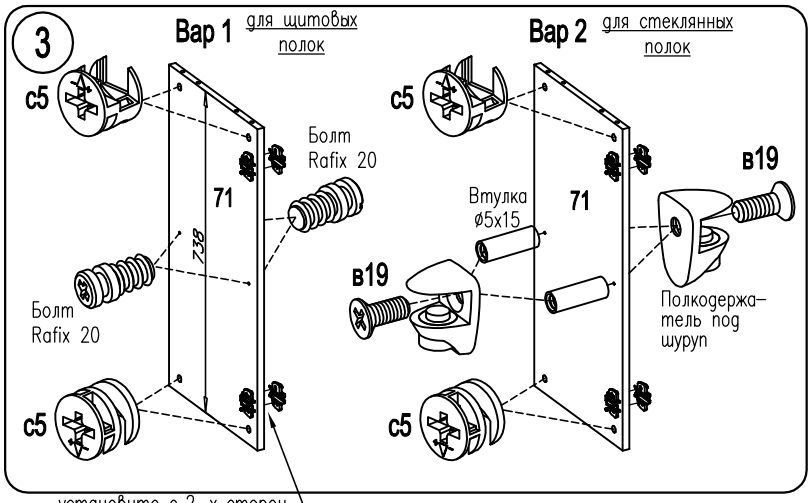

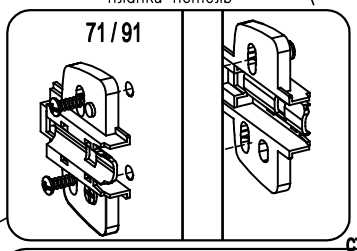

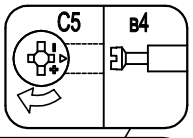
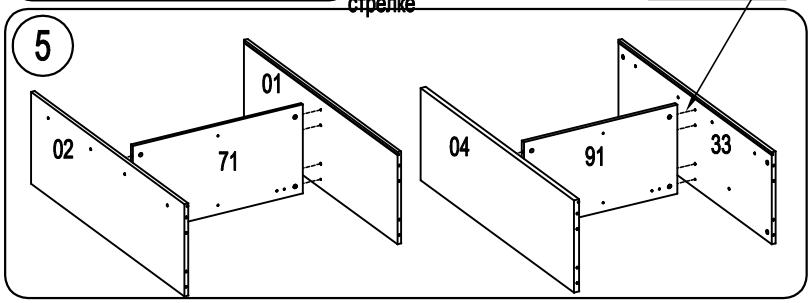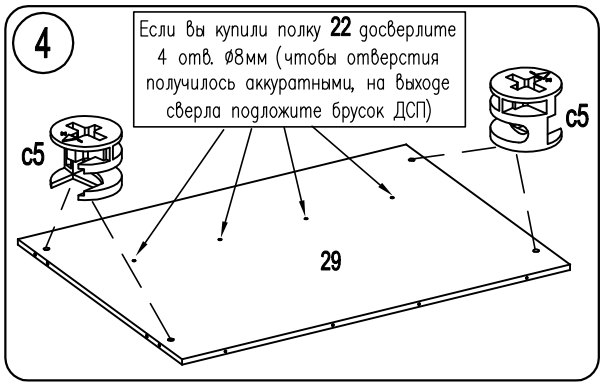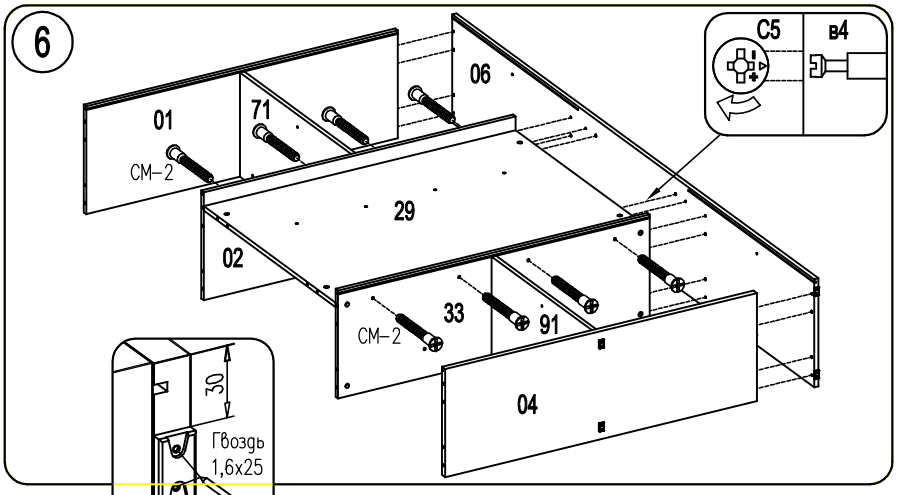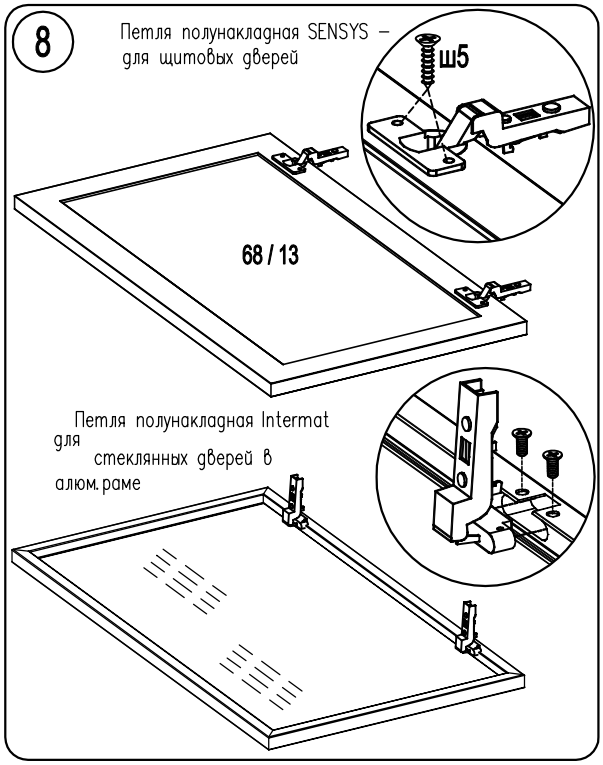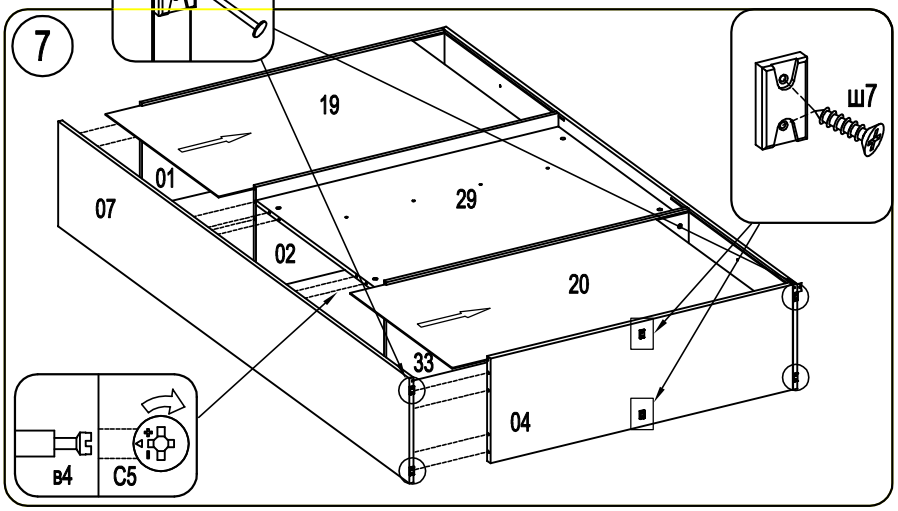
Ориентация стяжки С5 - показана на рис., после сборки с дюбелем В4 стяжку затянуть по стрелке